PH 3/2 Academy

louis poulsen

Design Poul Henningsen

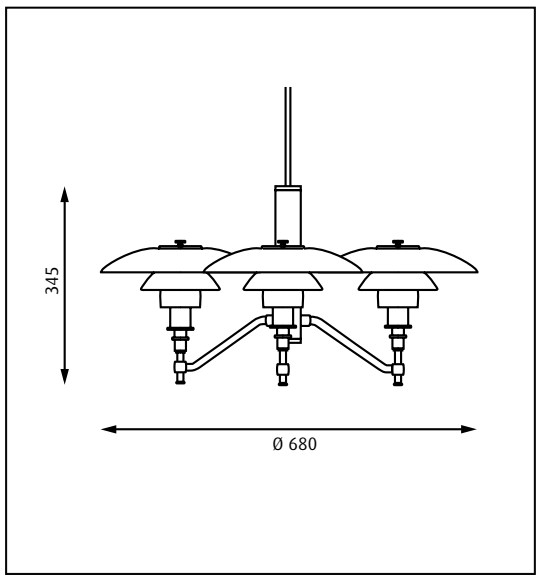

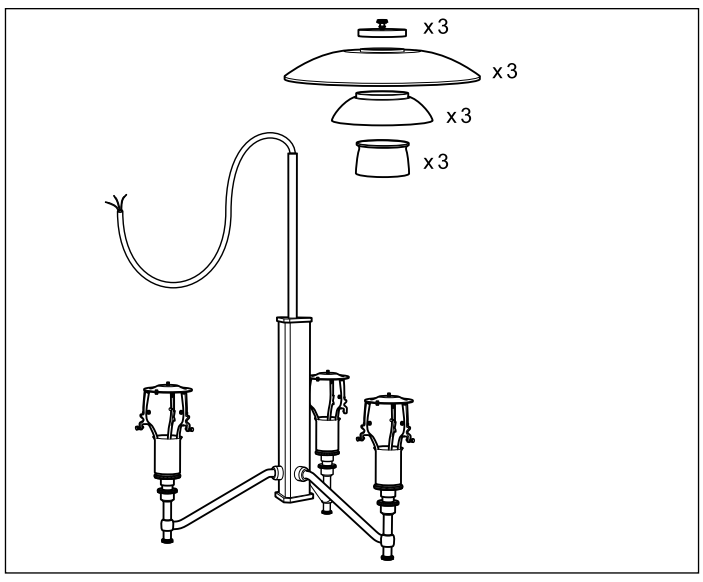

19736-I1

Lyskilde Light source Leuchtmittel Ljuskälla Sorgenti luminose Source lumineuse Fuente de luz 光源	Spænding/frekvens Voltage/frequency Spannung/frenquenz Spänning/frekvens Tensione/frequenza Voltage/frequence Tensión/ frecuencia 电压/频率	Vægt Weight Gewicht Vikt Peso/ingombro Poids Peso 重量	Isolationsklasse Electric shock protection Schutzklasse Isolationsklass Classe di isolamento Protection au choc electrique Clase de aislamiento 电击保护	Tæthedsklasse Ingress protection Ingress protection Kapslingsklass Grado di protezione Indice de protection Clase de protección 入口保护
3x40W E14 More info www.louispoulsen.com	**Max 230V/50Hz**	**6,0 kg**	**Cl. II**	**IP 20**

DA
Støv aftørres med en tør, blød klud. Fedtpletter og lignende kan fjernes med en blød klud opvredet i lunkent vand (<50° C) tilsat mildt rengøringsmiddel.
Brug aldrig rengøringsmidler med slibemiddel eller opløsningsmidler.

Specifikt for mundblæst glas:
Skal rengøres i kold tilstand. Alt vand skal være fordampet inden lampen tændes igen.

EN
Wipe off dust wiht a dry, soft cloth. Remove greasy spots etc. with a soft cloth damepned in lukewarm water (<50° C) with a mild detergent.
Never use detergents containing abrasives and solvents.

Mouth-blown glass in specific:
Must be cleaned in cold condition. All water must be evaporated before the lamp is lit again.

DE
Staub bitte mit einem trockenen, weichen Lappen abwischen. Fettflecke und dgl. mit einem feuchten, in lauwarmem Wasser (<50° C) mit mildem Reinigungsmittel ausgewrungenen Lappen entfernen.
Niemals Reinigungsmittel mit Schleifmittel oder Lösungsmittel verwenden.

Speziell für mundgeblasenes Glas:
Glas nur in trockenem Zustand reinigen. Nachprüfen, dass das Wasser vor dem Wiedereinschalten der Leuchte verdampft ist.

SV
Lampan dammtorkas med en torr, mjuk trasa. Fettfläckar tas bort med ljummet vatten (<50° C) utblandat med milt rengöringsmedel.
Använd aldrig rengöringsmedel som innehåller slipmedel eller lösningsmedel.

Specifikt för munblåst glas:
Ska rengöras i kallt tillstånd.
Tänd lampan först då glaset är helt torrt.

IT
Pulire la polvere esterna con un panno morbido e asciutto. Rimuovere macchie di grasso ecc. con un panno morbido inumidito in acqua tiepida (<50° C)e con un detergente leggero.
Non usare mai detergenti contenenti abrasivi o solventi.

Pulizia del vetro soffiato:
deve essere pulito quando e' freddo. Tutta l'acqua deve essere evaporata prima della riaccensione della lampada.

FR
Essuyez la poussiere avec un chiffon sec et doux. Enlevez les points de salete etc. Avec un chiffon doux impregne d'eau claire tiede et de detergent doux. Ne jamais utiliser de detergents contenant des abrasifs et des solvants.

Verre souffle a la bouche. Traitement specifique:
Doit etre nettoye a froid. Toute trace d'eau doit etre enlevee avant d'allumer la lampe à nouveau.

ES
Limpiar con paño seco y suave. Quitar manchas de grasa y otras con paño suave humedecido con agua templada (<50° C) con detergente poco agresivo.
Nunca use detergentes que contengan abrasivos y disolventes.

Vidrio soplado:
Limpiar en frio. Esperar evaporación del agua antes de encender de Nuevo.

CN
PH 3/2 ACADEMY 3-BRANCH
用干燥和柔软的布擦去灰尘。用柔布沾溫水(低于50度)和溫和型的清洁剂除去油腻点.
切勿使用含磨料和溶解性的清洁剂

人工吹制玻璃特定：
必须在冷却状态清洁。灯亮之前水分必须蒸发或清除干净。

Louis Poulsen Lighting A/S • Gammel Strand 28 • 1202 Copenhagen K • Denmark • Tel. +45 70 33 14 14 • Fax 33 29 86 69 • info@lpmail.com • www.louispoulsen.com

19736-I1

Ⓐ

1.

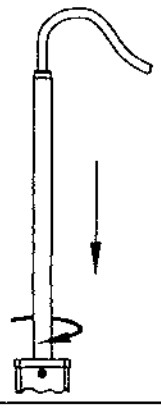

3.

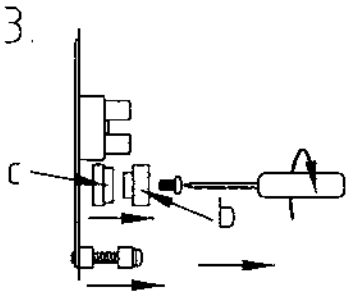

4.

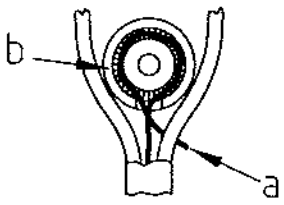

5.

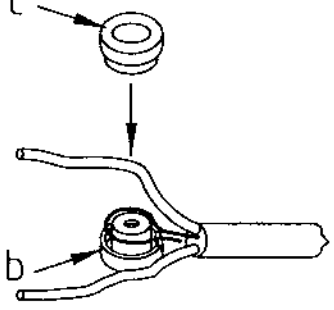

6.

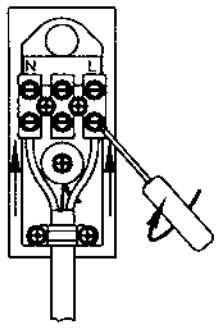

2.

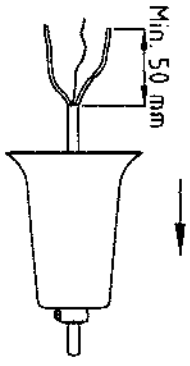

DK **Vigtigt!**
Bæretråden (a) skal ved montering altid fastgøres i ophænget (b og c) som vist her.

GB **Important!**
The suspension wire (a) must always be fastened on the suspension (b and c) as illustrated.

D **Bitte beachten!**
Bei Montage den Tragdraht (a) immer zwischen die Kunstoffhalterungen (b und c) klemmen - siehe Zeichnung.

F **Attention!**
Lors du montage, fixer toujours le fil de suspension (a) dans les serres-fils (b et c) du dispositif de suspension comme indiqué sur l'illustration.

S **Viktigt!**
Vid montering skall ledningens bärwire (a) alltid fästas i upphängningsanordningen (b och c) enligt bilden.

FIN **Huom!**
Kannatinjohto (a) on aina kiinnitettävä ripustimeen (b ja c) kuvan mukaisesti.

I **Importante!**
Quando si monta la lampada, il cavetto di sostegno deve sempre essere fissato ai due semigusci (b e c) come mostra la figura.

7.

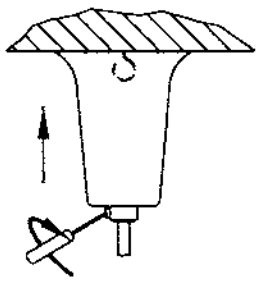

Ⓑ

1.

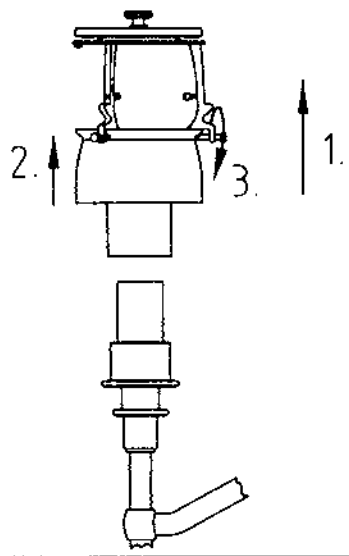

2.

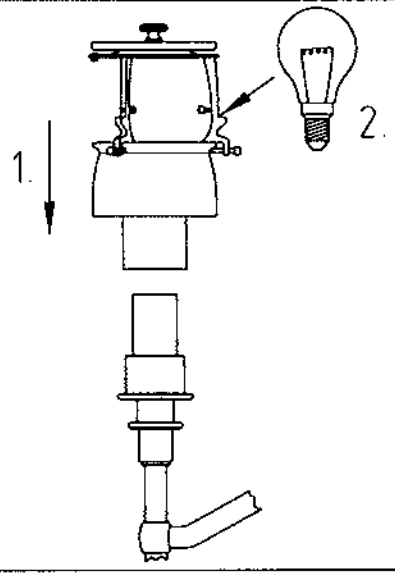

3.

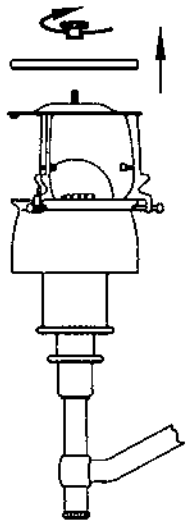

4.

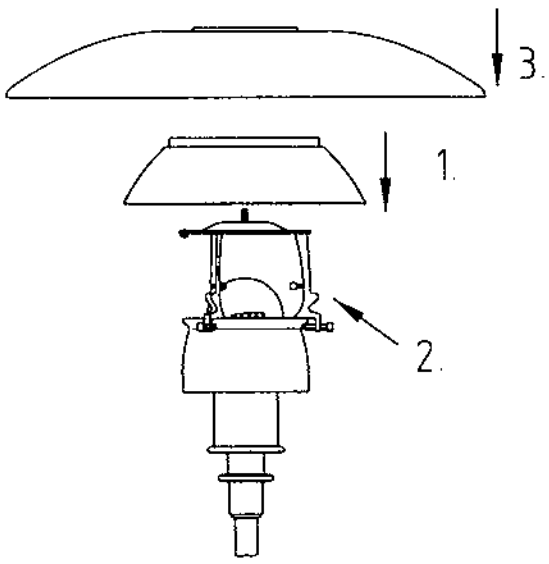

5.

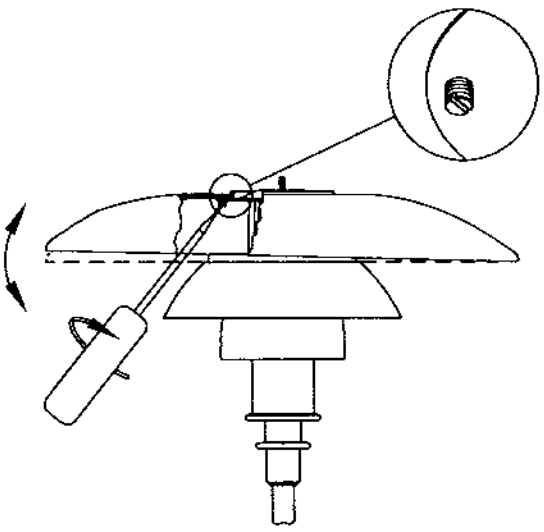

6.

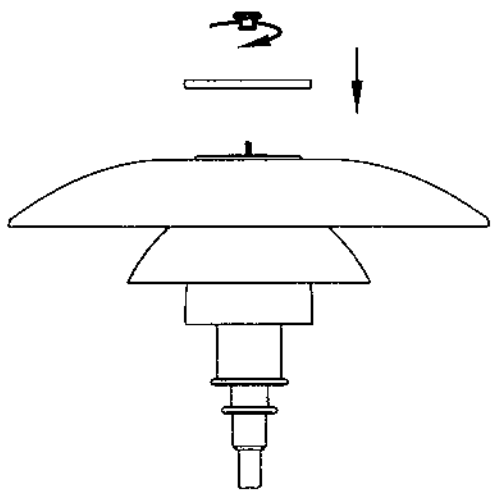

Ⓒ

1.

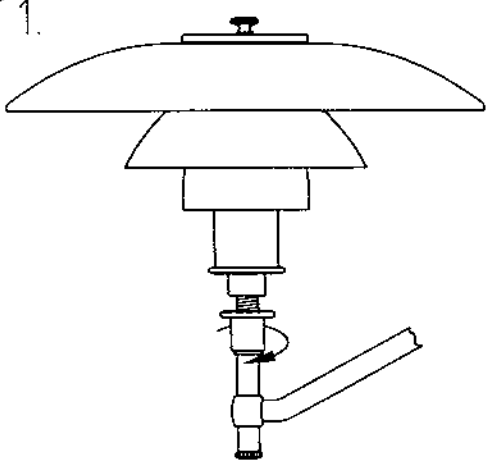
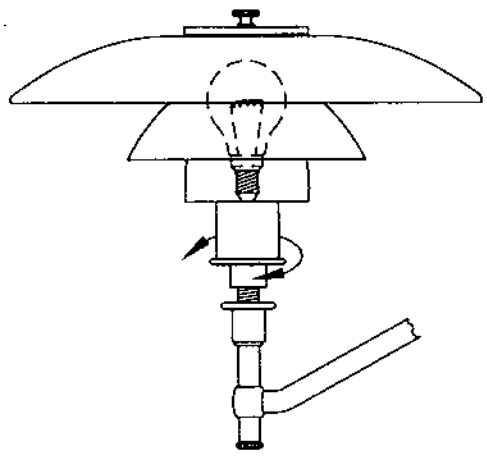
2.